SHERPA MONOBLOC S2

SG Ready

041-K028-01
041-K028-02

Compatibles con: SiOS CONTROL

Bomba de calor monobloque

COMPACT TECHNOLOGY

Unidad compacta y dimensiones reducidas. Para todos los tamaños de potencia la máquina está dotada de una única unidad ventiladora.

AGUA CALIENTE SANITARIA HASTA 60°C

Sherpa proporciona agua caliente sanitaria a temperaturas de hasta 60°C.

WI-FI INTEGRADO

Descargando la aplicación iLetComfort es posible gestionar todas las funcionalidades del propio smartphone, incluso fuera de casa.

CARACTERÍSTICAS

- **Bomba de calor aire agua inverter con refrigerante R32**
- **Clase de eficiencia energética** de calentamiento clima medio: A+++ (35°C) y A++ (55°C) en una escala entre A+++ y D.
- **Potencias disponibles:** 9 potencias con refrigerante R32 monofásico (6-8-10-12-14-16 kW) y trifásico (12-14-16 kW)
- **Producción ACS:** hasta 60°C
- **Compresor**: twin rotary DC.
- **Válvula de expansión:** electrónica.
- **Ventilador** con motores DC brushless.
- **Panel de control remoto** táctil de serie (cable de conexión hasta 50 m, no incluido). Módulo wi-fi integrado para el manejo de la máquina a través de smartphone y tablet, con app específica (iLetComfort)
- **Gas refrigerante:** R32*
- **Límites operativos:** hasta -25°C, +43°C (ver manuales técnicos para detalles)
- **Sonda aire externo** integrada en la máquina.
- **Sonda caldera Agua Caliente Sanitaria:** suministrada de serie con la máquina.
- **Gestión en cascada:** hasta 6 unidades conectables (del mismo tamaño), 1 Principal y 5 Secundarios (solo la unidad Principal puede producir agua caliente sanitaria).
- **Smart Grid**: la bomba de calor está preparada para dialogar con una red inteligente y cuenta con la certificación SG Ready, según los requisitos del instituto alemán BWP.

* Aparato sellado herméticamente que contiene GAS fluorado con GWP equivalente 675 (R32)

DISEÑO, DIMENSIONES, PESO

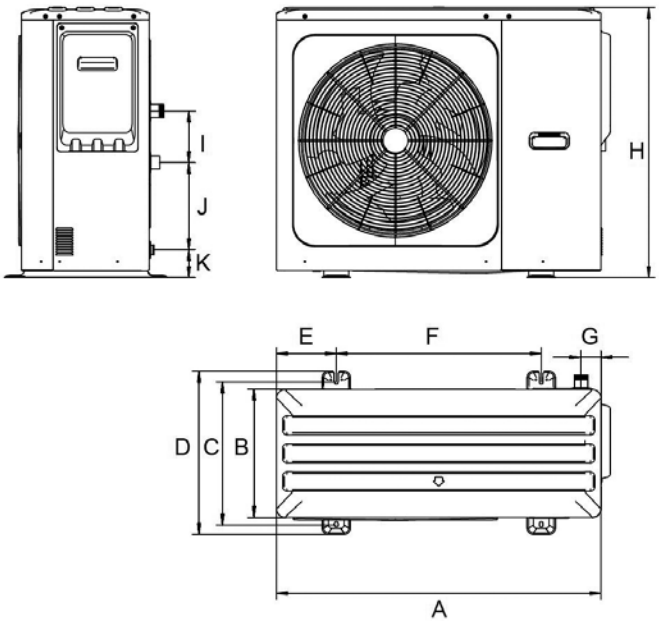

		6	8	10	12	14	16	12T	14T	16T
		MONOVENTILADOR								
A	mm	1040	1040	1040	1040	1040	1040	1040	1040	1040
B	mm	410	410	410	410	410	410	410	410	410
C	mm	458	458	458	458	458	458	458	458	458
D	mm	523	523	523	523	523	523	523	523	523
E	mm	191	191	191	191	191	191	191	191	191
F	mm	656	656	656	656	656	656	656	656	656
G	mm	64	64	64	64	64	64	64	64	64
H	mm	865	865	865	865	865	865	865	865	865
I	mm	165	165	165	165	165	165	165	165	165
J	mm	279	279	279	279	279	279	279	279	279
K	mm	89	89	89	89	89	89	89	89	89
Peso neto	kg	87	87	87	106	106	106	120	120	120

GESTIÓN EN CASCADA

Gestión en cascada hasta 6 unidades. Potencia instalación hasta 96 kW.

CONTROL REMOTO MEDIANTE APP ILETCOMFORT

La bomba de calor puede controlarse a distancia con Tablet y Smartphone gracias al módulo Wi-Fi montado de serie (a conectar con un rúter inalámbrico conectado a internet). Desde la Store Google y Apple se puede descargar gratuitamente la App "iLetComfort" que mediante Cloud permite el control de la máquina.

DATOS TÉCNICOS				6			8			10			12			14			16		
Sherpa Monobloc S2 E				02303			02304			02305			02306			02307			02308		
Frecuencia del compresor				Min	Nom	Max	Min	Nom	Max	Min	Nom	Max	Min	Nom	Max	Min	Nom	Max	Min	Nom	Max
PRESTACIONES PUNTUALES																					
Capacidad de calefacción	a7/6 - w30/35	(a)	kW	-	6,5	8,47	-	8,4	9,56	-	10	11,16	-	12,2	13,42	-	14,1	15,27	-	16	18,23
COP	a7/6 - w30/35	(a)	W/W	-	5,3	-	-	5,05	-	-	4,7	-	-	4,9	-	-	4,7	-	-	4,5	-
Capacidad de calefacción	a2/1 - w30/35	(b)	kW	-	5,6	7,64	-	7,1	8,52	-	8,2	9,94	-	12,3	12,3	-	13	13,56	-	14,5	14,76
COP	a2/1 - w30/35	(b)	W/W	-	4,2	-	-	3,95	-	-	3,8	-	-	3,6	-	-	3,5	-	-	3,25	-
Capacidad de calefacción	a-7/-8 - w30/35	(c)	kW	-	6,2	6,67	-	7,1	7,65	-	8	8,4	-	11,6	12,1	-	12,5	13,2	-	13,5	14,1
COP	a-7/-8 - w30/35	(c)	W/W	-	3,2	-	-	3,15	-	-	3	-	-	2,85	-	-	2,8	-	-	2,7	-
Capacidad de calefacción	a-15/-16 - w30/35	(d)	kW	-	5,59	5,59	-	6,07	6,07	-	6,48	6,48	-	10,35	10,35	-	11,22	11,22	-	11,82	11,82
COP	a-15/-16 - w30/35	(d)	W/W	-	2,58	-	-	2,54	-	-	2,5	-	-	2,39	-	-	2,35	-	-	2,22	-
Capacidad de calefacción (fancoils)	a7/6 - w40/45	(f)	kW	-	6,6	8,14	-	8,5	9,28	-	10,2	10,87	-	12,5	13,14	-	14,5	14,87	-	16,2	18,07
COP (fancoils)	a7/6 - w40/45	(f)	W/W	-	4	-	-	3,8	-	-	3,65	-	-	3,7	-	-	3,55	-	-	3,45	-
Capacidad de calefacción (fancoils)	a2/1 - w40/45	(g)	kW	-	6,5	7,03	-	7,5	8,22	-	8,5	9,42	-	12	12	-	13	13,28	-	14,3	14,74
COP (fancoils)	a2/1 - w40/45	(g)	W/W	-	3,15	-	-	3,05	-	-	2,95	-	-	2,9	-	-	2,8	-	-	2,7	-
Capacidad de calefacción (fancoils)	a-7/-8 - w40/45	(h)	kW	-	6,1	6,47	-	6,8	7,43	-	7,4	8,16	-	11,5	11,5	-	12,5	12,5	-	13,5	13,5
COP (fancoils)	a-7/-8 - w40/45	(h)	W/W	-	2,6	-	-	2,5	-	-	2,4	-	-	2,4	-	-	2,3	-	-	2,25	-
Capacidad de calefacción (fancoils)	a-15/-16 - w40/45	(i)	kW	-	5,45	5,45	-	5,92	5,92	-	6,33	6,33	-	9,62	9,62	-	10,3	10,3	-	10,96	10,96
COP (fancoils)	a-15/-16 - w40/45	(i)	W/W	-	2,23	-	-	2,2	-	-	2,14	-	-	2,11	-	-	2,07	-	-	1,98	-
Capacidad de enfriamiento	a35 - w23/18	(l)	kW	-	6,5	9,27	-	8,3	10,31	-	10	10,31	-	12,2	16,11	-	13,9	17,13	-	15,4	17,13
EER	a35 - w23/18	(l)	W/W	-	5,1	-	-	4,85	-	-	4,3	-	-	4,6	-	-	4,4	-	-	4,2	-
Capacidad de enfriamiento (fancoils)	a35 - w12/7	(m)	kW	-	5,5	6,84	-	7,4	8,66	-	9	9	-	11,6	13,44	-	13,4	15,48	-	14	16,01
EER (fancoils)	a35 - w12/7	(m)	W/W	-	3,25	-	-	3,15	-	-	2,9	-	-	3,1	-	-	2,93	-	-	2,9	-
EFICIENCIAS																					
Clase de eficiencia energética en calefacción de agua 35°C	Warmer Climate			A+++			A+++			A+++			A+++			A+++			A+++		
SCOP	Warmer Climate			6,78			6,94			7,05			6,63			6,59			6,46		
ηs (Eficiencia estacional para la calefacción de ambientes)	Warmer Climate		ηs %	268,2			274,7			279,1			262,3			260,5			255,4		
Clase de eficiencia energética en calefacción de agua 35°C	Average Climate			A+++			A+++			A+++			A+++			A+++			A+++		
SCOP	Average Climate			5,12			5,17			5,12			5,08			4,89			4,84		
ηs (Eficiencia estacional para la calefacción de ambientes)	Average Climate		ηs %	201,8			204			201,9			200,1			192,5			190,5		
Clase de eficiencia energética en calefacción de agua 35°C	Cold Climate			A+++			A+++			A+++			A+++			A+++			A+++		
SCOP	Cold Climate			4,41			4,44			4,44			4,3			4,36			4,35		
ηs (Eficiencia estacional para la calefacción de ambientes)	Cold Climate		ηs %	173,4			174,6			174,6			168,8			171,3			170,9		
Clase de eficiencia energética en calefacción de agua 55°C	Warmer Climate			A++			A++			A++			A++			A++			A++		
SCOP	Warmer Climate			4,35			4,71			4,91			4,55			4,69			4,68		
ηs (Eficiencia estacional para la calefacción de ambientes)	Warmer Climate		ηs %	170,9			185,3			193,4			179			184,6			184		
Clase de eficiencia energética en calefacción de agua 55°C	Average Climate			A++			A++			A++			A++			A++			A++		
SCOP	Average Climate			3,59			3,67			3,71			3,62			3,62			3,59		
ηs (Eficiencia estacional para la calefacción de ambientes)	Average Climate		ηs %	140,7			143,6			145,5			141.6			141,8			140,6		
Clase de eficiencia energética en calefacción de agua 55°C	Cold Climate			A++			A++			A++			A++			A++			A++		
SCOP	Cold Climate			2,9			3,02			3,14			3,23			3,24			3,18		
ηs (Eficiencia estacional para la calefacción de ambientes)	Cold Climate		ηs %	113,1			117,7			122,4			126			126,6			124,3		
RUIDO																					
Potencia sonora unidad interior			dB(A)	-			-			-			-			-			-		
Presión sonora unidad interior		(n)	dB(A)	-			-			-			-			-			-		
Potencia sonora unidad exterior (nominal)			dB(A)	60			63			65			70			72			72		
Presión sonora unidad exterior (nominal)		(o)	dB(A)	48			51			53			56			58			58		
DATOS ELÉCTRICOS																					
Absorción circulador instalación			W	4-95			4-95			4-95			4-95			4-95			4-95		
Alimentación eléctrica unidad interior			V/ph/Hz	-			-			-			-			-			-		
Corriente máxima absorbida unidad interior con resistencias activas			A	-			-			-			-			-			-		
Potencia máxima absorbida unidad interior con resistencias activas			kW	-			-			-			-			-			-		
Resistencias eléctricas adicionales			kW	-			-			-			-			-			-		
Alimentación eléctrica unidad exterior			V/ph/Hz	220-240/1/50			220-240/1/50			220-240/1/50			220-240/1/50			220-240/1/50			220-240/1/50		
Corriente máxima absorbida unidad exterior			A	13			14,5			16			25			26,5			28		
Potencia máxima absorbida unidad exterior			kW	3,2			3,5			3,8			5,8			6,2			6,6		
CIRCUITO FRIGORÍFICO																					
Tipo de compresor				TWIN ROTARY			TWIN ROTARY			TWIN ROTARY			TWIN ROTARY			TWIN ROTARY			TWIN ROTARY		
Diámetro conexión entrada refrigerante			"	-			-			-			-			-			-		
Gas refrigerante		(p)		R32			R32			R32			R32			R32			R32		
Potencial calefacción global			GWP	675			675			675			675			675			675		
Carga gas refrigerante			kg	1,25			1,25			1,25			1,8			1,8			1,8		
Límite longitud tuberías frigoríficas sin verificación superficie mínima de acuerdo con IEC 60335-2-40:2018		(q)		-			-			-			-			-			-		
DATOS HIDRÁULICOS																					
Conexiones hidráulicas			"	G1 BSP			G1 BSP			G1 BSP			G5/4 BSP			G5/4 BSP			G5/4 BSP		
Capacidad depósito de expansión			l	5			5			5			5			5			5		

(a) Modalidad calefacción, temperatura aire externo 7°C b.s./6°C b.u., temperatura agua entrada/salida 30°C/35°C
(b) Modalidad calefacción, temperatura aire externo 2°C b.s./1°C b.u., temperatura agua entrada/salida 30°C/35°C
(c) Modalidad calefacción, temperatura aire externo -7°C b.s./-8°C b.u., temperatura agua entrada/salida 30°C/35°C
(d) Modalidad calefacción, temperatura aire externo -15°C b.s./-16°C b.u., temperatura agua entrada/salida 30°C/35°C
(f) Modalidad calefacción, temperatura aire externo 7°C b.s./6°C b.u., temperatura agua entrada/salida 40°C/45°C
(g) Modalidad calefacción, temperatura aire externo 2°C b.s./1°C b.u., temperatura agua entrada/salida 40°C/45°C
(h) Modalidad calefacción, temperatura aire externo -7°C b.s./-8°C b.u., temperatura agua entrada/salida 40°C/45°C
(i) Modalidad calefacción, temperatura aire externo -15°C b.s./-16°C b.u., temperatura agua entrada/salida 40°C/45°C
(l) Modalidad refrigeración, temperatura aire externo 35°C, temperatura agua entrada/salida 23°C/18°C
(m) Modalidad refrigeración, temperatura aire externo 35°C, temperatura agua entrada/salida 12°C/7°C
(n) Valores de presión acústica medidos a 1 m de distancia en cámara semianecoica
(o) Valores de presión acústica medidos a 1 m de distancia en cámara semianecoica
(p) Equipo sellado herméticamente que contiene GAS fluorado
(q) longitud máxima de las tuberías frigoríficas fuera de la cual son necesarias verificaciones en la superficie mínima de los locales de instalación, verificar manual técnico
Las clases de eficiencia energética se refieren a una gama que va desde A+++ hasta D.

	DATOS TÉCNICOS				12T			14T			16T		
	Sherpa Monobloc S2 E				02309			02310			02311		
	Frecuencia del compresor				Min	Nom	Max	Min	Nom	Max	Min	Nom	Max
PRESTACIONES PUNTUALES	Capacidad de calefacción	a7/6 - w30/35	(a)	kW	-	12,2	13,42	-	14,1	15,27	-	16	18,23
	COP	a7/6 - w30/35	(a)	W/W	-	4,9	-	-	4,7	-	-	4,5	-
	Capacidad de calefacción	a2/1 - w30/35	(b)	kW	-	12,3	12,3	-	13	13,56	-	14,5	14,76
	COP	a2/1 - w30/35	(b)	W/W	-	3,6	-	-	3,5	-	-	3,25	-
	Capacidad de calefacción	a-7/-8 - w30/35	(c)	kW	-	11,6	12,1	-	12,5	13,2	-	13,5	14,1
	COP	a-7/-8 - w30/35	(c)	W/W	-	2,85	-	-	2,8	-	-	2,7	-
	Capacidad de calefacción	a-15/-16 - w30/35	(d)	kW	-	10,35	10,35	-	11,22	11,22	-	11,82	11,82
	COP	a-15/-16 - w30/35	(d)	W/W	-	2,39	-	-	2,35	-	-	2,22	-
	Capacidad de calefacción (fancoils)	a7/6 - w40/45	(f)	kW	-	12,5	13,14	-	14,5	14,87	-	16,2	18,07
	COP (fancoils)	a7/6 - w40/45	(f)	W/W	-	3,7	-	-	3,55	-	-	3,45	-
	Capacidad de calefacción (fancoils)	a2/1 - w40/45	(g)	kW	-	12	12	-	13	13,28	-	14,3	14,74
	COP (fancoils)	a2/1 - w40/45	(g)	W/W	-	2,9	-	-	2,8	-	-	2,7	-
	Capacidad de calefacción (fancoils)	a-7/-8 - w40/45	(h)	kW	-	11,5	11,5	-	12,5	12,5	-	13,5	13,5
	COP (fancoils)	a-7/-8 - w40/45	(h)	W/W	-	2,4	-	-	2,3	-	-	2,25	-
	Capacidad de calefacción (fancoils)	a-15/-16 - w40/45	(i)	kW	-	9,62	9,62	-	10,3	10,3	-	10,96	10,96
	COP (fancoils)	a-15/-16 - w40/45	(i)	W/W	-	2,11	-	-	2,07	-	-	1,98	-
	Capacidad de enfriamiento	a35 - w23/18	(l)	kW	-	12.2	16.11	-	13,9	17,13	-	15,4	17,13
	EER	a35 - w23/18	(l)	W/W	-	4,6	-	-	4,4	-	-	4,2	-
	Capacidad de enfriamiento (fancoils)	a35 - w12/7	(m)	kW	-	11,6	13,44	-	13,4	15,48	-	14	16,01
	EER (fancoils)	a35 - w12/7	(m)	W/W	-	3,1	-	-	2,93	-	-	2,9	-
EFICIENCIAS	Clase de eficiencia energética en calefacción de agua 35°C	Warmer Climate				A+++			A+++			A+++	
	SCOP	Warmer Climate				6,64			6,59			6,46	
	ηs (Eficiencia estacional para la calefacción de ambientes)	Warmer Climate		ηs %		262,5			260,6			255,5	
	Clase de eficiencia energética en calefacción de agua 35°C	Average Climate				A+++			A+++			A+++	
	SCOP	Average Climate				5,08			4,89			4,84	
	ηs (Eficiencia estacional para la calefacción de ambientes)	Average Climate		ηs %		200,2			192,5			190,5	
	Clase de eficiencia energética en calefacción de agua 35°C	Cold Climate				A+++			A+++			A+++	
	SCOP	Cold Climate				4,3			4,36			4,35	
	ηs (Eficiencia estacional para la calefacción de ambientes)	Cold Climate		ηs %		168,8			171,3			170,9	
	Clase de eficiencia energética en calefacción de agua 55°C	Warmer Climate				A++			A++			A++	
	SCOP	Warmer Climate				4,55			4,69			4,68	
	ηs (Eficiencia estacional para la calefacción de ambientes)	Warmer Climate		ηs %		179			184,6			184	
	Clase de eficiencia energética en calefacción de agua 55°C	Average Climate				A++			A++			A++	
	SCOP	Average Climate				3,62			3,62			3,59	
	ηs (Eficiencia estacional para la calefacción de ambientes)	Average Climate		ηs %		141,6			141,8			140,7	
	Clase de eficiencia energética en calefacción de agua 55°C	Cold Climate				A++			A++			A++	
	SCOP	Cold Climate				3,23			3,24			3,18	
	ηs (Eficiencia estacional para la calefacción de ambientes)	Cold Climate		ηs %		126			126,6			124,3	
RUIDO	Potencia sonora unidad interior			dB(A)		-			-			-	
	Presión sonora unidad interior		(n)	dB(A)		-			-			-	
	Potencia sonora unidad exterior (nominal)			dB(A)		70			72			72	
	Presión sonora unidad exterior (nominal)		(o)	dB(A)		57			59			59	
DATOS ELÉCTRICOS	Absorción circulador instalación			W		4-95			4-95			4-95	
	Alimentación eléctrica unidad interior			V/ph/Hz		-			-			-	
	Corriente máxima absorbida unidad interior con resistencias activas			A		-			-			-	
	Potencia máxima absorbida unidad interior con resistencias activas			kW		-			-			-	
	Resistencias eléctricas adicionales			kW		-			-			-	
	Alimentación eléctrica unidad exterior			V/ph/Hz		380-415/3/50			380-415/3/50			380-415/3/50	
	Corriente máxima absorbida unidad exterior			A		9,5			10,5			11,5	
	Potencia máxima absorbida unidad exterior			kW		5,8			6,2			6,6	
CIRCUITO FRIGORÍFICO	Tipo de compresor					TWIN ROTARY			TWIN ROTARY			TWIN ROTARY	
	Diámetro conexión entrada refrigerante			"		-			-			-	
	Gas refrigerante		(p)			R32			R32			R32	
	Potencial calefacción global			GWP		675			675			675	
	Carga gas refrigerante			kg		1,8			1,8			1,8	
	Límite longitud tuberías frigoríficas sin verificación superficie mínima de acuerdo con IEC 60335-2-40:2018		(q)			-			-			-	
DATOS HIDRÁULICOS	Conexiones hidráulicas			"		G5/4 BSP			G5/4 BSP			G5/4 BSP	
	Capacidad depósito de expansión			l		5			5			5	

ACCESORIOS

	B0916	Kit vàlvula 3 vìas para ACS	○
ACUMULADORES	01804	Acumulador HE 200 L	○
	01805	Acumulador HE 300 L	○
	01806	Acumulador solar HES 300 L	○
	01807	Acumulador hìbrida HY 300 L	○
	01808	Acumulador hìbrida solar HYS 300 L	○
	B0618	Resistencia para acumulador 2 kW	○
	B0666	Resistencia para acumulador 3 kW	○
	B0617	Kit brida para resistencia	○
	01199	Termoacumulación 50 L	○
	01200	Termoacumulación 100 L	○

○ Accesorio opcional | ● Accesorio de serie | — Accesorio no compatible

Descripción de los accesorios en pág. 52

Nota: se pueden adquirir accesorios opcionales para todos los modelos de bombas de calor. Cuando la compatibilidad solo es posible con determinados tamaños, la información se indica en la tabla. Los accesorios de serie ya están incluidos en el código de la bomba de calor.